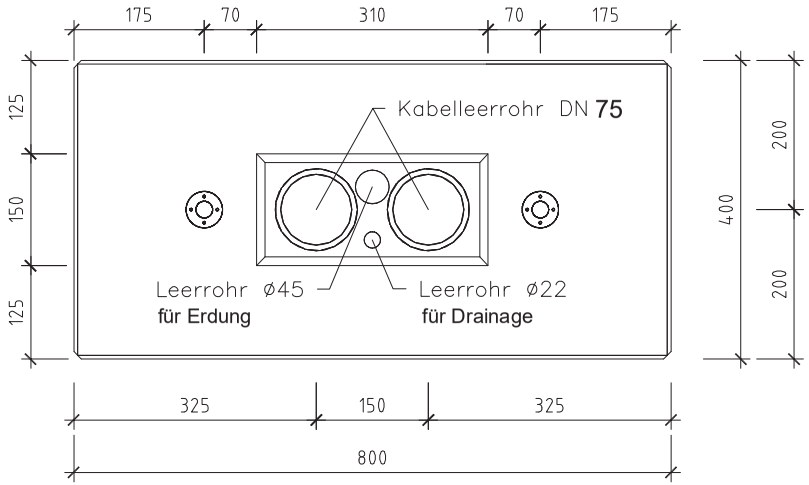

3D - Ansicht

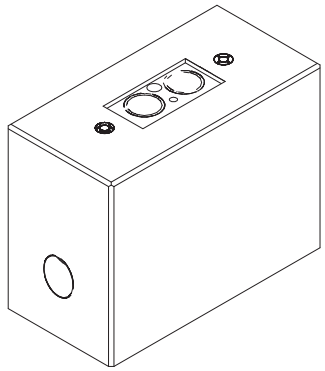

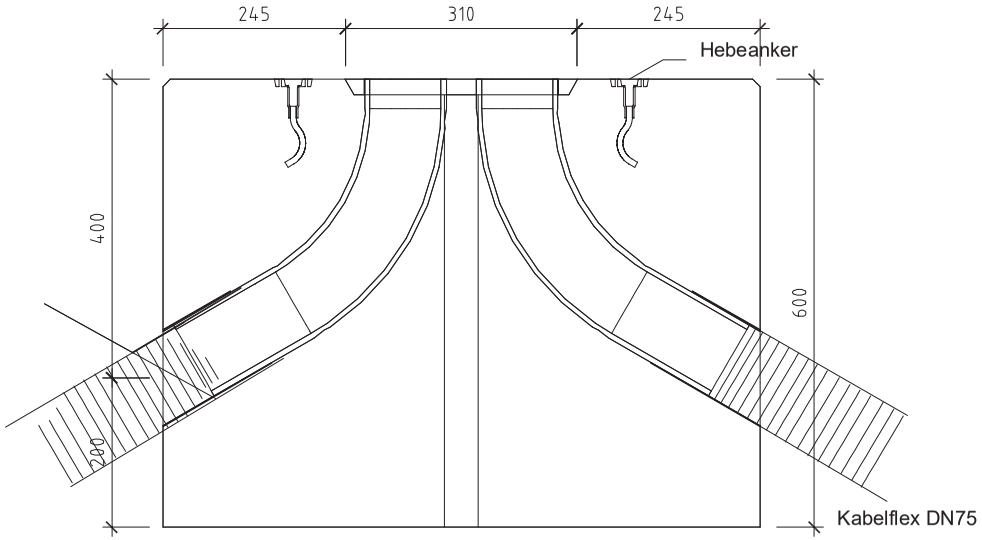

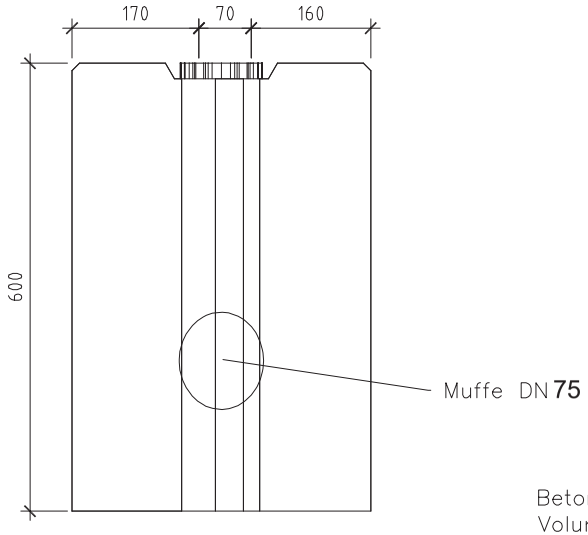

Betongüte min. C20/25 (unbewehrt)
Volumen 0,180 m³ **Gewicht 450 kg**

Ladestation-Fundament
M 1:10